Манометры для измерения низких давлений газов

Тип КМ (КМВ)

Предназначены для измерения давлений сухих газообразных сред, неагрессивных к медным сплавам

Диаметр корпуса, мм
63, 100, 150

Класс точности

Ø63	1,5* / 2,5
Ø100, 150	1,5

* — для КМ-12

Диапазон показаний давлений, кПа

КМ	0...2,5** / 4** / 6 / 10 / 16 / 25 / 40 / 60
КМВ**	–1...1,5 / –1...3 / –0,8...0,8*** / –1,25...1,25*** / –5...5*** / –8...8*** / –12,5...12,5***

** — для Ø100, 150
*** — только Ø100

Рабочие диапазоны
Постоянная нагрузка: ¾ шкалы
Переменная нагрузка: ⅔ шкалы
Кратковременная нагрузка: не должна превышать 100% шкалы, во избежание выхода прибора из строя

Диапазон рабочих температур, °С
Окружающая среда: –60...+60
Измеряемая среда: –65...+100

Корпус
Ø63 — IP40, сталь 10, цвет черный (для КМ-11); IP54, нержавеющая сталь 08Х18Н10 (для КМ-12)
Ø100 — IP40, IP54, нержавеющая сталь 08Х18Н10
Ø150 — IP40, IP54, сталь 10, цвет черный

Кольцо
Ø63 — нет (для КМ-11) / нержавеющая сталь 08Х18Н10, байонетное (для КМ-12)
Ø100 — нержавеющая сталь 08Х18Н10, байонетное
Ø150 — сталь 10, цвет черный

Чувствительный элемент (металлическая мембранная коробка)
Медный сплав

Трибко-секторный механизм
Медный сплав

Циферблат
Алюминий, шкала черная на белом фоне

Стекло
Ø63 — органическое, минеральное (для КМ-12)
Ø100, 150 — минеральное

Штуцер
Медный сплав

Присоединение
Ø63 — радиальное, осевое
Ø100, 150 — радиальное

Резьба присоединения

Ø63	М12х1,5
Ø100, 150	G½ / М20х1,5

Межповерочный интервал
2 года

Техническая документация
ТУ 4212-002-4719015564-2008
ГОСТ 2405-88

Пример обозначения: КМ — 22Р (0–10 кПа) G½. 1,5

КМ –	2	2	Р	(0–10 кПа)	G½	1,5	–

Тип	
манометр	КМ
мановакуумметр	КМВ
Диаметр корпуса, мм	
63	1
100	2
150	3
Материал корпуса	
сталь	1
нержавеющая сталь	2
Присоединение (расположение штуцера)	
радиальное	Р
осевое	Т
Диапазон показаний давлений, кПа	
КМ	0...2,5 / 4 / 6 / 10 / 16 / 25 / 40 / 60
КМВ	–1...1,5 / –1...3 / –0,8...0,8 / –1,25...1,25 / –5...5 / –8...8 / –12,5...12,5
Резьба присоединения	
Ø63	М12х1,5
Ø100, 150	G½ / М20х1,5
Класс точности	
Ø63	1,5 / 2,5
Ø100, 150	1,5
Степень защиты	
IP40	–
IP54	IP54

Прибор может быть укомплектован указателем предельных значений (УПЗ). Таблицу совместимости УПЗ и приборов см. на стр. 112, чертежи - на стр. 108

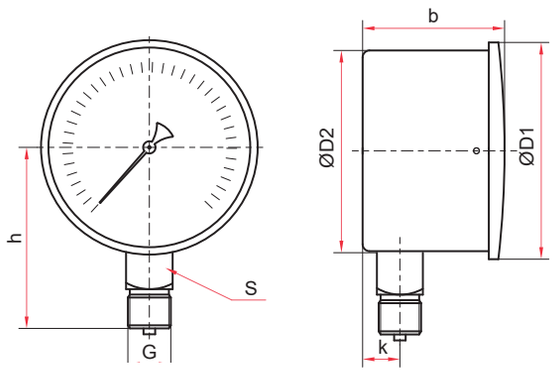

Радиальное присоединение (КМ-11)

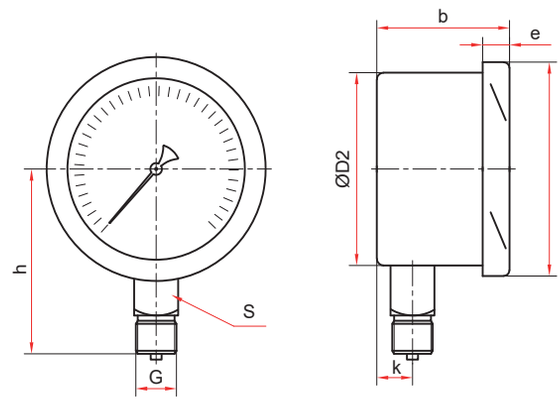

Радиальное присоединение (КМ-12)

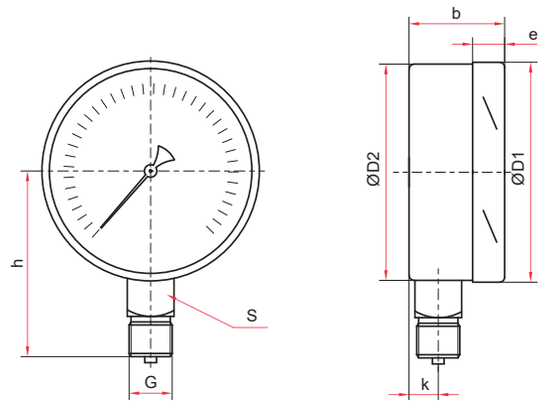

Радиальное присоединение (КМ-22)

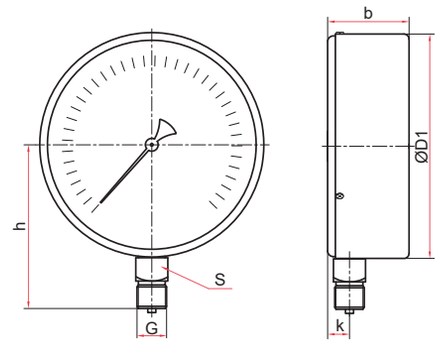

Радиальное присоединение (КМ-31)

Основные размеры (мм), вес (кг)

Тип	Ø	D1	D2	b	e	h	k	S	G	Вес
КМ-11Р	63	67	66	45	–	57	10	14	M12x1,5	0,22
КМ-12Р		73	65	38	10	56	9			0,20
КМ-22Р	100	101	99	51	18	90	16	22	G½ или M20x1,5	0,59
КМ-31Р	150	150	–	60	–	116				1,07

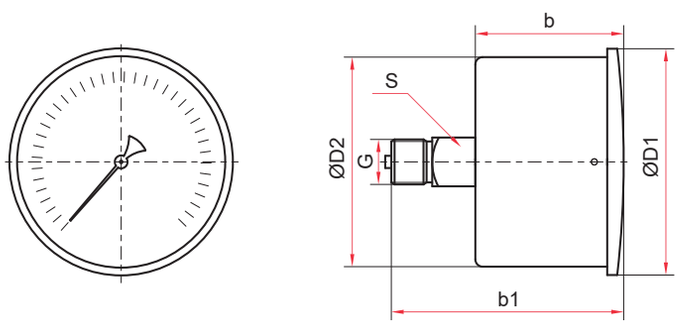

Осевое присоединение (КМ-11)

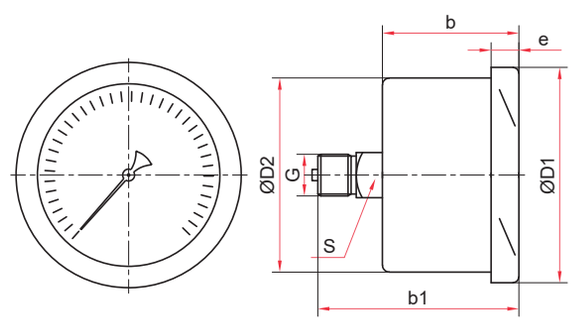

Осевое присоединение (КМ-12)

Основные размеры (мм), вес (кг)

Тип	Ø	D1	D2	b	b1	e	S	G	Вес
КМ-11Т	63	65	65	46	71	–	14	M12x1,5	0,18
КМ-12Т		73		37	57	10			

Рекомендуется использовать кнопочный клапан АГ-М с автоматическим перекрытием и сбросом давления со стороны манометра. (Описание клапана на стр. 102)

Схемы монтажа смотрите на стр. 113

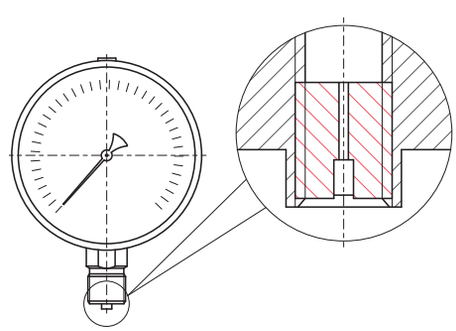

Демпфер для манометра КМ (по умолчанию)